Alfa-V ACV/ANV

Промышленные V-образные конденсаторы

Общая информация и области применения
Серия Alfa-V включает широкий ассортимент предназначенных для тяжелых условий эксплуатации V-образных конденсаторов для систем кондиционирования и холодильных систем. Конденсаторы с воздушным охлаждением Alfa-V отличаются высокой производительностью при небольшой площади размещения.

Хладагенты	все хладоны (ACV) и аммиак (ANV)
Производительность на HFC*	от 115 до 1850 кВт
Производительность на NH_3*	от 97до 1890 кВт

* При номинальных условиях (температура воздуха=25°C, температура конденсации=40°C, ΔT переохл<3K, T горячего газа= 25K)

Теплообменная секция
Инновационная конструкция теплообменной секции обеспечивает превосходную теплопередачу при минимальном количестве заправляемого хладагента. В зависимости от области применения конденсаторы изготавливаются из медных трубок с насечкой (ACV) либо из гладких трубок из нержавеющей стали (ANV). Раздельная подводка хладагента обеспечивает возможность независимой работы двух контуров теплообменников конденсатора.

Корпус
Конструкция рамы отличается повышенной жесткостью и обеспечивает защиту от вибрации и теплового расширения. Корпус, опоры и рама изготовлены из коррозионностойкой оцинкованной стали (класс C4-H).
Каждый вентилятор обслуживает свою отдельную секцию и установлен на съемном фартуке.

Электродвигатели вентиляторов
Вентиляторы оборудованы асинхронными электродвигателями переменного тока (AC) и EC-двигателями, соответствующими требованиям директивы ErP. Вентиляторы доступны трех диаметров (800, 910 и 1 000 мм), с различными уровнями шумности. Двигатели с внешним ротором и классом защиты IP54 по стандарту DIN 40050. Параметры питания для асинхронных AC-двигателей: 400/50/3, 400/60/3 и 460/60/3. Двигатели имеют встроенный термоконтакт, обеспечивающий надежную защиту от перегрева. Параметры питания EC-двигателей: 380-480/50-60/3.

Alfa-V ACV

Расчетное давление
Расчетное давление 33 бар (ACV) или 30 бар (ANV). Каждый теплообменник проверяется на герметичность сухим воздухом и поставляется предварительно заправленным азотом.

Достоинства
- Прочная конструкция с высокой коррозионной стойкостью
- Хороший показатель производительность/площадь размещения
- Возможность поставки с легкоочищаемой ламелью промышленного типа
- Превосходные шумовые характеристики
- Простота монтажа и обслуживания
- Высокая энергоэффективность – низкая стоимость обслуживания
- Удобный доступ к дополнительной онлайн информации о продукте (QR-код)
- Двухлетняя гарантия

Alfa-V ACV

Alfa-V ANV

Опции

- Контур переохлаждения (SC)
- шаг ламелей до 3,0 мм
- Антикоррозионная защита теплообменника
  - алюминиевые ламели с эпоксидным покрытием (EP)
  - покрытие F-coat (FC)
  - алюминиевый сплав AlMg, устойчивый к воздействию морской воды (SWR)
- Решетка для защиты теплообменника (GR)
- Комплект устройств для орошения воды (KW)
- Система орошения воды в сборе с насосной станцией (SWS)
- Покрытие корпуса RAL 9002
- Контейнерная упаковка (SK)
- Виброопоры (VD)
- Специальные электродвигатели вентиляторов
  - класс защиты IP55
  - высокотемпературные двигатели
- Электрооборудование
  - ремонтные выключатели (SW)
  - Вентиляторы подключенные к общей клеммной коробке (CBP=клеммная коробка, CBMP=клеммная коробка и главный контроллер + сенсор давления)
  - шкаф управления IP54 (BS)
  - шкаф управления для AC-вентиляторов с пошаговым регулированием (BSP)
  - шкаф управления EC-вентиляторами (ICM)
  - Базовый шкаф управления EC-вентиляторами (ECCB)

Количество пар вентиляторов	Габаритные размеры, мм		
	L	H	W
2	2940	2500	2230
3	4250	2500	2230
4	5560	2500	2230
5	6870	2500	2230
6	8190	2500	2230
7	9490	2500	2230
8	10800	2500	2230
9	12100	2500	2230

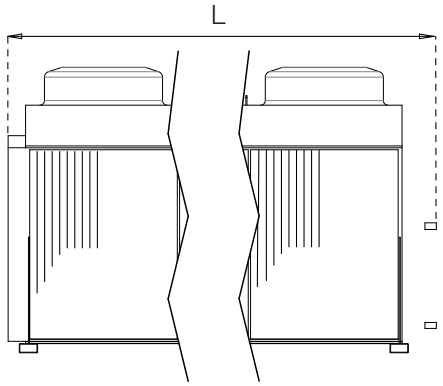

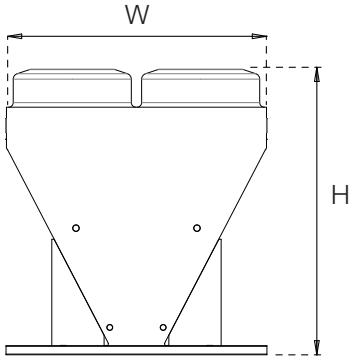

Расшифровка обозначений

ACV	SE	80	3	.1	B	D	SK	C4	*	-	AL	2.1	CU	*
1	2	3	4	5	6	7	8	9	10		11	12	13	14

1 Конденсатор серии Alfa-V (ACV=хладон, ANV=аммиак)
2 Уровень шума/код вентилятора (T=турбированный, S=стандартный, L=пониженный, Q=тихий, R=бесшумный, E=EC двигатель вентилятора)
3 Диаметр вентилятора (80=800, 90=910, 100=1000 мм)
4 Количество пар вентиляторов (от 2 до 9)
5 Alfa-V серии II
6 Код количества трубок теплообменника (A, B, C, D)
7 Схема подключения электродвигателя вентилятора (D=треугольник, Y=звезда)
8 Упаковка (SK=контейнерная упаковка)
9 Материал корпуса
10 Опции по электрике
11 Материал ламелей/покрытие (AL=алюминий, IF=ламели промышленного типа, SWR=сплав AlMg, EP=алюминий с эпоксидным покрытием, FC=покрытие F-coat)
12 Шаг ламелей (2.0, 2.1, 2.3, 2.5, 3.0 мм)
13 Материал трубок (CU=медь, SS=нержавеющая сталь)
14 Прочие опции

Подбор

Подбор оборудования и расчет стоимости осуществляются с помощью программного обеспечения Alfa LU-VE. Техническая спецификация включает все важные технические параметры и чертёж подобранного оборудования.

Сертификация

Все модели конденсаторов ACV сертифицированы по программе Eurovent Certify All. Система контроля качества Alfa LU-VE соответствует стандартам ISO 9001 и ISO 14001. Вся продукция производится в соответствии со стандартами PED.

Alfa LU-VE является зарегистрированной торговой маркой, принадлежащей LU-VE Group.
Компания Alfa LU-VE сохраняет за собой право изменять спецификацию без предварительного уведомления.

Как найти Alfa LU-VE
Постоянно обновляемую информацию о деятельности компании Alfa LU-VE в мире вы найдете на нашем вебсайте. Приглашаем вас посетить at alfa.luvegroup.com